AFT

A FORGED TOOL

Catálogo

Material Eléctrico y Electrónica

Avda. Andalucía, 139 - 18015 Granada (SPAIN)
958 208 900 666 333 184
Extensiones Pedidos: 231 / 232 / 233 / 206
info@aftgrupo.com
www.aftgrupo.com

led LIGTH TECNOLOGY

Blister MAURER

Linterna 120 lumens

código	Pilas	unid. env.	ean
19041235	2 C	1	8 000071 936576

- Pilas no incluidas.
- Realizada en metal con mango de plastico.

Blister MAURER

Linterna 14 led

código	Pilas	unid. env.	ean
19041230	3 AAA	1	8 000071 936569

- Pilas no incluidas.
- Nº de led: 14
- Realizada en metal con mango de plastico.

Blister MAURER

Linterna 9 led

código	Pilas	unid. env.	ean
19041225	3 AAA	1	8 000071 936552

- Pilas no incluidas.
- Nº de Led: 9
- Realizada en metal, aportandole mayor durabilidad.

Blister MAURER

Linterna led profesional alta potencia

código	Pilas	unid. env.	ean
19041265	2 D	1	8 000071 990257

- Pilas no incluidas.

Descargate la app
AFT A FORGED TOOL
Solicita tus claves
iOS App Store
android Google Play

MAURER

Expositor linternas 14 leds (12 piezas)

código	Pilas	unid. env.	ean
19041300	3 AAA	1	8 000071 937146

- Pilas no incluidas.
- Nº de led: 14
- Realizada en metal con mango de plastico.

ZOOM

Blister MAURER

Linterna led zoom plástico 50 lúmenes

código	Pilas	unid. env.	ean
19041223	3 AAA	12	8 000071 990141

- Pilas no incluidas.
- 50 lúmenes
- Provista de sistema zoom para regular el haz de luz

ZOOM

Blister MAURER

Linterna led zoom aluminio 120 lúmenes

código	Pilas	unid. env.	ean
19041250	3 AAA	60	8 000071 950541

- Pilas no incluidas.
- Aluminio 17+1
- Función de zoom para enfocar la zona deseada.

ZOOM

Blister MAURER

Linterna led frontal zoom 120 lúmenes

código	Pilas	unid. env.	ean
19041255	3 AAA	48	8 000071 950558

- Pilas no incluidas.
- Banda elastica.
- Con función de zoom para enfocar la zona deseada.

led LIGTH TECNOLOGY

MAURER

Bateria recambio para linterna

código		unid. env.	ean
19040400	para linternas 19041035, y 19041070	1	8 000071 613217

MAURER

Recargable

Linterna emergencia recargable 21 leds

código		unid. env.	ean
19041035	Recargable	12	8 000071 931199

- Con Batería recargable

MAURER

Recargable

Linterna recargable 19 superleds

código		unid. env.	ean
19041070	Batería recargable	4	8 000071 931182

- Gran Luminosidad. Resistente al agua.
- Mango giratorio y asa de soporte regulable.
- Batería de plomo ácido sellada de 6v.
- Incluye cargador AC/DC, cargador para coche y correa para el hombro.

Blister

MAURER

Linterna Led con asa 4d

código	Pilas	unid. env.	ean
19041030	4 LR20 (D)	6	8 000071 930673

- Pilas no incluidas.
- Plástico ABS.

Visita nuestra web
www.aftgrupo.com

AFT
A FORGED TOOL

MAURER

Linterna LED 3 en 1 con asa 200 lumens

código	Pilas	unid. env.	ean
19041245	4 AA	1	8 000071 936590

- Pilas no incluidas.
- 3 modos de iluminación en modo frontal (luz alta, luz baja, intermitente) 120 lumenes.
- Luz lateral (manteniendo pulsado el boton de encendido) 200 lumenes.
- Haz de larga distancia.
- Empuñadura giratoria y gancho de metal.

Blister

MAURER

Linterna frontal led cabeza

código	Pilas	unid. env.	ean
19041080	3 AAA	20	8 000071 930659

- Pilas no incluidas.
- 3 leds giratorios.
- Banda elástica.

Blister

MAURER

Recargable

Linterna led recargable 8 + 1 Leds

código		unid. env.	ean
19041215	Recargable	1	8 000071 974110

- Capacidad de bateria: 1200 mAh.
- 8 led mas1 frontal.
- 1 iman posterior y 2 en la base.
- Soporte ajustable 180º.
- Acabado "Soft touch", realizado en goma suave.
- Cargador para coche, casa y usb.

led LIGTH TECNOLOGY

Blister MAURER

Linterna 24 + 4 Leds con colgador e imán

código	Pilas	unid. env.	ean
19041400	3 AAA	1	8 000071 937702

- Pilas no incluidas.

Blister MAURER

Linterna 24 Leds con colgador e imán

código	Pilas	unid. env.	ean
19041410	3 AAA	1	8 000071 937726

- Pilas no incluidas.

Blister MAURER

Linterna 72 Leds con colgador e imán

código	Pilas	unid. env.	ean
19041415	4 AA	1	8 000071 937733

- Pilas no incluidas.

Blister MAURER

Linterna 27 Leds con colgador e imán

código	Pilas	unid. env.	ean
19041405	3 AAA	1	8 000071 937719

- Pilas no incluidas.

Blister MAURER

Linterna led kit bicicleta delantera y trasera

código	Pilas	unid. env.	ean
19041240	2 AAA	1	8 000071 936583

- Pilas no incluidas.
- Incluye soporte de anclaje.
- Luces con diferentes funciones de iluminación.

MAURER

Bici luz kit delantera y trasera

código	Pilas	unid. env.	ean
19041242	2 x CR2032	1	8 000071 973915

- Pilas incluidas.
- Luz delantera blanca de 2 leds y luz trasera roja de 2 led.
- Cuerpo de silicona flexible.
- 3 funciones (luz permanente, parpadeo, parpadeo rapido).

Blister

Bici luz delantera led 3 funciones

código	descripción	unid. env.	ean
02108000	3 AAA	100	8 000071 970501

- Pilas no incluidas.
- Incluye soporte de anclaje.
- Con tres funciones: fija, intermitente y parpadeo rápido.

Blister

Bici luz posterior led 3 funciones

código	Pilas	unid. env.	ean
02108005	3 AAA	60	8 000071 970518

- Pilas no incluidas.
- Incluye soporte de anclaje.
- Funciones: fija, intermitente y parpadeo rápido.
- Funciona con 2 baterias AAA (no incluida)

Blister **MAURER**

Linterna Led con mosquetón

código	Pilas	unid. env.	ean
19041270	3 LR 44	1	8 000071 974080

- Pilas incluidas.

Blister **MAURER**

Expositor Linterna Led Boligrafo

código		unid. env.	ean
19041260	12 piezas	1	8 000071 990233

- 3 Pilas AAA no incluidas.
- Con imán.
- 50 lumenes.
- 160 mm. Alto.

Blister **MAURER**

Lupa led 2,5 aumentos

código	Pilas	unid. env.	ean
19041500	2 AA	12	8 000071 994316

- Pilas no incluidas.
- 50 Lumenes.
- 2.5 aumentos.
- Cuerpo realizado en plastico.

Blister **MAURER**

Lámpara Led mesa con usb

código	Pilas	unid. env.	ean
19071650	4 AAA ó USB	1	8 000071 990219

- 3 Niveles de luz.
- Pilas no incluidas.

Blister **MAURER**

Luz Led para pared con interruptor

código		unid. env.	ean
19110058	4 AAA	1	8 000071 994323

- Pilas no incluidas.
- 115 x 75 mm.
- Se puede fijar mediante tornillos, imán o adhesivo

Descargate la app

Solicita tus claves

Blister **MAURER**

Linterna led multiuso plafón

código	Pilas	unid. env.	ean
19041000	3 AAA	1	8 000071 879026

- Pilas no incluidas.
- Ideal para pegar en sitios pequeños y mal iluminados.

Blister **MAURER**

Linterna led dinamo 3 Leds

código		unid. env.	ean
19041420	Recargable dinamo	1	8 000071 937740

Blister **MAURER**

Cargador pilas (2LR6 ó 4LR3)

código	descripción	unid. env.	ean
19040300	Con adaptador USB y coche.	10	8 000071 929493

- Para baterías recargables HR-6 y HR-3

Blister MAURER

Pila botón litio LR-44

código	blister (piezas)	voltaje	unid. env.	ean
19040800	10 piezas	1,5 v.	20	4 902580 131401

Blister MAURER

Pila botón litio CR-2032

código	blister (piezas)	voltaje	unid. env.	ean
19040805	5 piezas	3 v.	20	4 902580 131258

Pila boton oxido de Plata
- Caja con 10 pilas.
- Tension: 1.55 v.
- Para aplicaciones precisan de un consumo de energía constante: relojes, calculadoras, pequeños electrodomés-ticos.
- Pilas realizadas sin mercurio.

Pila Botón Óxido Plata

código	Tipo	unid. env.	ean
19040820	377 / SR626SW	10	4 902580 132248
19040825	364 / SR621SW	10	4 902580 132224
19040830	371 / SR920SW	10	4 902580 132361
19040835	321 / SR616SW	10	4 902580 132217
19040840	379 / SR521SW	10	4 902580 132194
19040845	395 / SR927SW	10	4 902580 132385

Blister MAURER

Pila botón litio CR-2025

código	blister (piezas)	voltaje	unid. env.	ean
19040815	5 piezas	3 v.	20	4 902580 131265

Blister MAURER

Pila botón litio CR-2016

código	blister (piezas)	voltaje	unid. env.	ean
19040810	5 piezas	3 v.	20	4 902580 131272

Blister MAURER

Pila alcalina LR03 / AAA

código	blister (piezas)	voltaje	unid. env.	ean
19040120	4 piezas	1,5 v.	10	8 000071 945301

Blister MAURER

Pila alcalina LR06 / AA

código	blister (piezas)	voltaje	unid. env.	ean
19040115	4 piezas	1,5 v.	10	8 000071 945295

Blister MAURER

Pila alcalina LR14 / C

código	blister (piezas)	voltaje	unid. env.	ean
19040110	2 piezas	1,5 v.	10	8 000071 910279

Blister MAURER

Pila alcalina LR20 / D

código	blister (piezas)	voltaje	unid. env.	ean
19040105	2 piezas	1,5 v.	10	8 000071 910262

Blister MAURER

Pila alcalina 3LR12 / Petaca

código	blister (piezas)	voltaje	unid. env.	ean
19040130	1 pieza	4,5 v.	10	8 000071 910316

Blister MAURER

Pila alcalina 6LR61

código	blister (piezas)	voltaje	unid. env.	ean
19040125	1 pieza	9 v.	10	8 000071 910309

Blister MAURER

Pila alcalina 12v. E23A

código	blister (piezas)	voltaje	unid. env.	ean
19040145	1 pieza	12 v.	10	8 000071 929509

Blister MAURER Recargable

Pila recargable HR6 / AA

código	blister (piezas)	voltaje	unid. env.	ean
19040200	2 piezas	1,2 v.	10	8 000071 929479

Blister MAURER Recargable

Pila recargable HR3 / AAA

código	blister (piezas)	voltaje	unid. env.	ean
19040205	2 piezas	1,2 v.	10	8 000071 929486

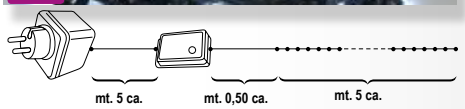

Luces navidad 100 leds luz blanca IP44

código	descripción	unid. env.	ean
05490010	Interior - Exterior	1	8 020057 408873

- Con programador varias posiciones y memoria.
- 5,00 mts. cable a mando - 0,50 mts. cable a luces - 5,00 mts. cable de luces.

Luces navidad 300 leds luz blanca IP44

código	descripción	unid. env.	ean
05490050	Interior - Exterior	6	8 000071 976688

- Con programador varias posiciones y memoria.
- 3,00 mts. cable a mando - 0,50 mts. cable a luces - 15 mts. cable de luces.

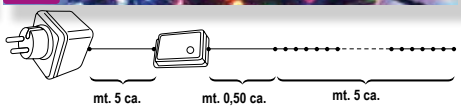

Luces navidad 100 leds luz colores IP44

código	descripción	unid. env.	ean
05490015	Interior - Exterior	1	8 020057 408880

- Con programador varias posiciones y memoria.
- 5,00 mts. cable a mando - 0,50 mts. cable a luces - 5,00 mts. cable de luces.

Luces navidad 300 leds luz colores IP44

código	descripción	unid. env.	ean
05490045	Interior - Exterior	6	8 000071 976671

- Con programador varias posiciones y memoria.
- 3,00 mts. cable a mando - 0,50 mts. cable a luces - 15 mts. cable de luces.

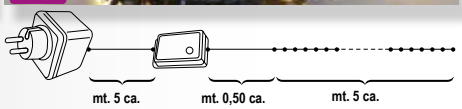

Luces navidad 100 leds luz cálida IP44

código	descripción	unid. env.	ean
05490020	Interior - Exterior	1	8 020057 408958

- Con programador varias posiciones y memoria.
- 5,00 mts. cable a mando - 0,50 mts. cable a luces - 5,00 mts. cable de luces.

Luces navidad 300 leds luz cálida IP44

código	descripción	unid. env.	ean
05490055	Interior - Exterior	6	8 000071 976695

- Con programador varias posiciones y memoria.
- 3,00 mts. cable a mando - 0,50 mts. cable a luces - 15 mts. cable de luces.

Proyector laser externo 9 funciones

código	unid. env.	ean
05490070	12	8 000071 995511

- Distancia de proyección 20 metros.
- Metros de proyección: 60 m2.
- Con sensor de luz crepuscular.
- Con estaca, para poder fijarlo en el jardin.

Proyector led externo navidad-nieve

código	unid. env.	ean
05490075	16	8 000071 995528

- Distancia de proyección 5-8 metros.
- Metros de proyección: 30 m2.
- Efecto nieve con movimiento rotatorio.
- Con estaca, para poder fijarlo en el jardin.

Bombilla led disco rotativa E27

código	descripción	unid. env.	ean
05490080		24	8 000071 995535

- Potencia: 3 W.
- 270 lumens.
- Color: rojo, verde y azul.

Tira led 180 3000k IP65

código		unid. env.	ean
05490060	14,4w -12v - 3 mts.	6	8 000071 976022

Tira led 180 6500k IP65

código		unid. env.	ean
05490065	14,4w -12v - 3 mts.	6	8 000071 976039

Vela led cera decorativa

código	Pilas	unid. env.	ean
19079900	3 AAA	18	8 000071 993791

- Pilas no incluidas.
- Interruptor apagado/encendido en la base
- Ø 120 x 95 mm.

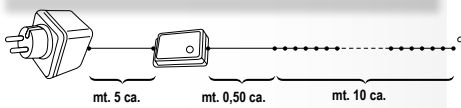

Luces navidad tubo 10 metros luz blanca IP44

código	descripción	unid. env.	ean
05490001	Interior - Exterior	1	8 000071 975636

Con programador varias posiciones y memoria.
5,00 mts. cable a mando
0,50 mts. cable a luces
10 mts. cable de luces

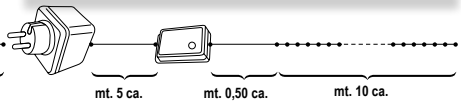

Luces navidad tubo 10 metros luz colores IP44

código	descripción	unid. env.	ean
05490005	Interior - Exterior	1	8 020057 900902

Con programador varias posiciones y memoria.
5,00 mts. cable a mando
0,50 mts. cable a luces
10 mts. cable de luces

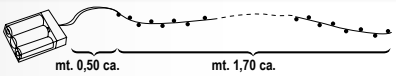

Luces navidad mini leds a pilas

código	descripción	unid. env.	ean
05490030	Interior	1	8 020057 411385

Con programador varias posiciones y memoria.
0,50 mts. cable a luces
1,70 mts. cable de luces

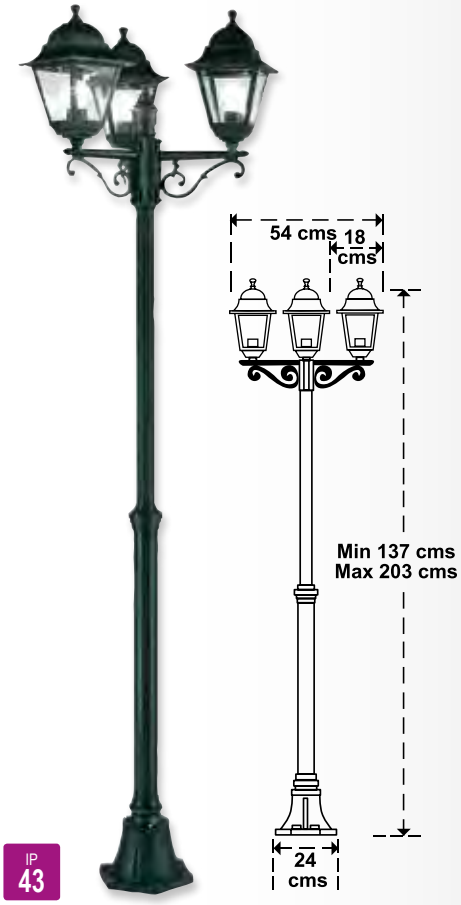

IP 43

Farol jardín con columna 3 faroles

código	color	unid. env.	ean
08193050	Negro	1	8 000071 926010

- Estructura de aluminio.
- Accesorios montaje incluidos.
- Bombilla no incluida.

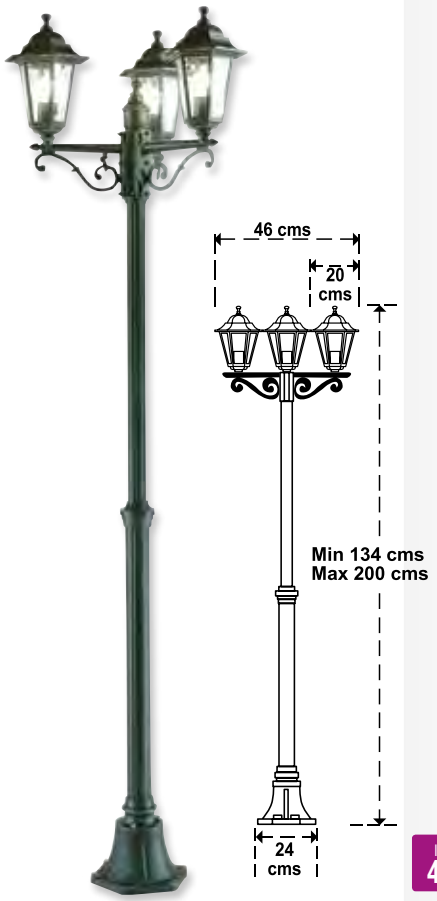

IP 43

Farol jardín hexagonal columna 3 faroles

código	color	unid. env.	ean
08193075	Verde	1	8 000071 926089

- Estructura de aluminio.
- Accesorios montaje incluidos.
- Bombilla no incluida.

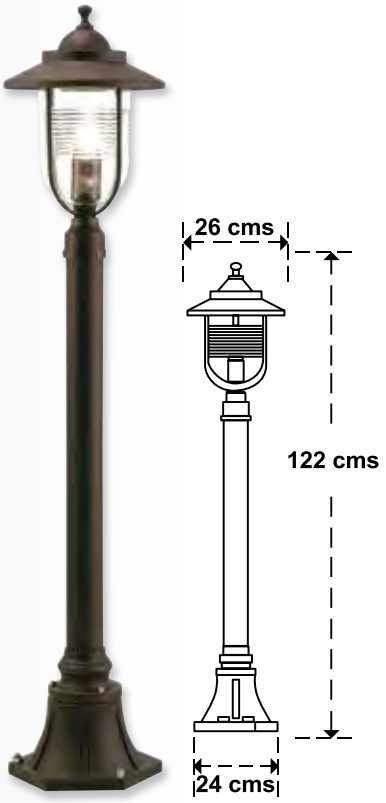

IP 43

Farol jardín con columna clipper

código	unid. env.	ean
08193085	1	8 000071 926256

- Estructura de aluminio.
- Accesorios montaje incluidos.
- Bombilla no incluida.

IP

El grado de protección **IP** hace referencia a la norma internacional utilizada con mucha frecuencia en los datos técnicos de equipamiento eléctrico o electrónico.

Especifica un efectivo sistema para clasificar los diferentes grados de protección aportados por los contenedores que resguardan los componentes eléctricos o electrónicos que constituyen el equipo.

A mayor numero mejor protección para su utilización en exterior.

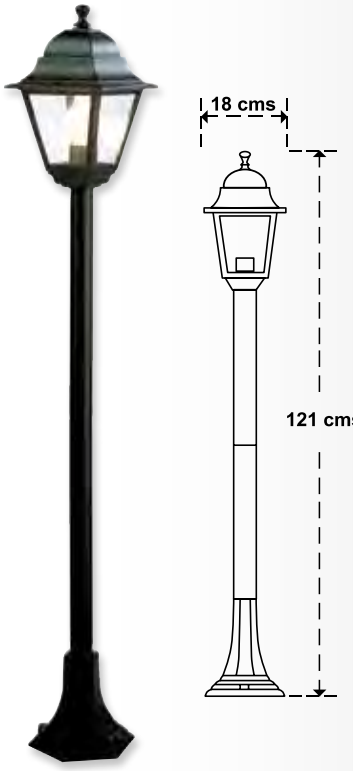

IP 43

Farol jardín con columna

código	medida	unid. env.	ean
08193030	121 x 18 cms. / Negro	1	8 000071 926003

- Estructura de aluminio.
- Accesorios montaje incluidos.
- Bombilla no incluida.

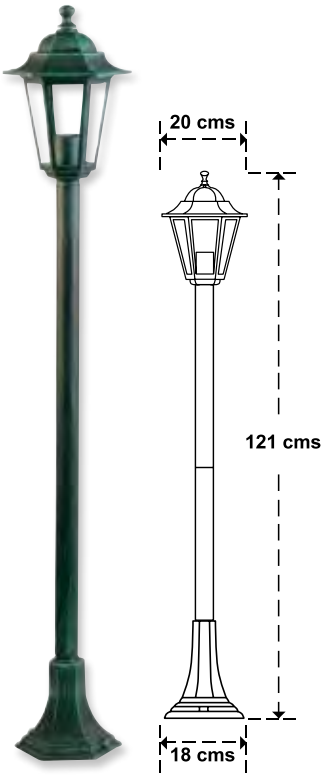

IP 43

Farol jardín hexagonal con columna

código	color	unid. env.	ean
08193070	Verde	6	8 000071 926072

- Estructura de aluminio.
- Accesorios montaje incluidos.
- Bombilla no incluida.

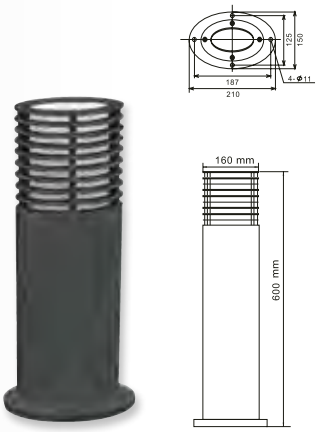

IP 43

Farol jardín columna

código	medida/color	unid. env.	ean
08193105	60 cms. Negro	1	8 000071 967860

- Estructura de aluminio.
- Accesorios montaje incluidos.
- Bombilla no incluida.

Farol jardín hexagonal suspendido

código	color	unid. env.	ean
08193065	Verde	6	8 000071 926065

- Estructura de aluminio.
- Accesorios montaje incluidos.
- Bombilla no incluida.

Farol jardín hexagonal soporte bajo

código	color	unid. env.	ean
08193055	Verde	6	8 000071 926041

- Estructura de aluminio.
- Accesorios montaje incluidos.
- Bombilla no incluida.

Farol jardín hexagonal soporte alto

código	color	unid. env.	ean
08193060	Verde	6	8 000071 926058

- Estructura de aluminio.
- Accesorios montaje incluidos.
- Bombilla no incluida.

Farol jardín suspendido

código	medida	unid. env.	ean
08193020	35 x 18 cms.	1	8 000071 925990

- Estructura de aluminio.
- Accesorios montaje incluidos.
- Bombilla no incluida.

Farol jardín soporte bajo

código	medida	unid. env.	ean
08193010	33 x 20 cms.	1	8 000071 925891

- Estructura de aluminio.
- Accesorios montaje incluidos.
- Bombilla no incluida.

Farol jardín soporte alto

código	medida	unid. env.	ean
08193000	33 x 15 cms.	1	8 000071 925792

- Estructura de aluminio.
- Accesorios montaje incluidos.
- Bombilla no incluida.

Descargate la app

AFT A FORGED TOOL

Solicita tus claves

iOS App Store

ANDROID Google Play

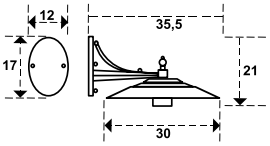

IP 43 | IP 43 25 W

Farol jardín soporte alto plano

código	color	unid. env.	ean
08193040	Negro	1	8 000071 938327

- Estructura de aluminio.
- Accesorios montaje incluidos.
- Bombilla no incluida.

Lámpara solar jardín

código	medida	unid. env.	ean
08192010	inoxidable	12	8 000071 551991
08192000	negra	12	8 000071 929233

Foco LED empotrar inoxidable

código	medida	unid. env.	ean
19079120	20 cms.	1	8 000071 501774

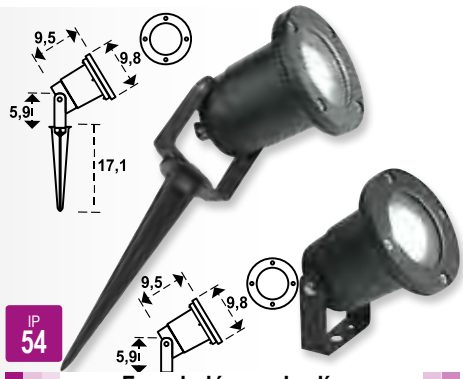

Foco halógeno jardín

código	medida	unid. env.	ean
19080200	Con soporte negro	1	8 000071 938341
19080205	Con pincho negro	1	8 000071 938334

IP 54 | 50W

IP 20

Plafon led cuadrado

código	medida	unid. env.	ean
19020330	23 x 3,2 cms.18w. 1400 lm.	1	8 000071 989565

IP 54

Plafon LED aluminio plano negro

código	medida	unid. env.	ean
19020335	17 cms.	1	8 000071 501590

IP 54

Plafon LED aluminio plano blanco

código	medida	unid. env.	ean
19020340	20 cms.	1	8 000071 501705

IP 20

Plafón led techo redondo superficie

código	medida	unid. env.	ean
19020300	26 cms. 12w 840 lm.	10	8 000071 979283
19020305	32 cms. 16w 1120 lm.	10	8 000071 979290

IP 54

Plafón led redondo

código	medida	unid. env.	ean
19020310	Ø 17x7,3 cms. 4w 270 lm.	20	8 000071 983105
19020315	Ø 26x11 cms. 9w 540 lm.	18	8 000071 983129

IP 54

Plafón led oval

código	medida	unid. env.	ean
19020320	21,5x13,5 cms. 10w. 500 lm.	18	8 000071 983136

- Estructura de aluminio.

IP 44

Plafón aplique negro 1/2 luna abierto

código	medida	unid. env.	ean
19080300	12 x 13,2 x 25 cms.	12	8 000071 952637

IP 44

Plafón aplique negro 1/2 luna cerrado

código	medida	unid. env.	ean
19080305	12 x 13,2 x 25 cms.	12	8 000071 952644

IP 54

Plafón led oval

código	medida	unid. env.	ean
19020325	23 x 14 cms.18w. 1300 lm.	1	8 000071 989558

- Estructura de aluminio.

IP 54 papillon

Plafón industrial oval

código	color	unid. env.	ean
19080010	21 X 11 X 9 cms. Negro	1	8 000071 926102
19080020	21 X 11 X 9 cms. Blanco	1	8 000071 926119

- Estructura de aluminio.

IP 54 papillon

Plafón industrial redondo

código	color	unid. env.	ean
19080030	Ø 19 X 12 cms. Negro	1	8 000071 926126
19080040	Ø 19 X 12 cms. Blanco	1	8 000071 926133
08191120	Cristal recambio	1	8 435231 935692

- Estructura de aluminio.

IP 44 papillon

Plafón etrusca blanco

código	medida	unid. env.	ean
19080001	17 X 11 X 11,5 cms.	1	8 000071 926096

- Estructura de plástico.

IP 54

Plafón Palpebra oval

código	medida/color	unid. env.	ean
19080050	21 x 11 x 11 cms. Negro	1	8 000071 926140
19080060	21 x 11 x 11 cms. Blanco	1	8 000071 926164

- Estructura de aluminio.

Descargate la app
AFT A FORGED TOOL
Solicita tus claves
iOS App Store
ANDROID GET IT ON Google Play

IP 44 MAURER

Plafón empotrar rectangular

código	color	unid. env.	ean
19080095	Negro	1	8 000071 938358

led LIGTH TECNOLOGY

Blister MAURER

Bombilla led filamento standar E27 806 lumen

código	descripción	unid. env.	ean
19070870	6 w. / 60 w. Luz cálida	10	8 000071 993166

Blister MAURER

Bombilla led filamento globo E14 470 lumen

código	descripción	unid. env.	ean
19070865	4 w. / 40 w. Luz cálida	10	8 000071 993159

Blister MAURER

Bombilla led filamento vela E14 470 lumen

código	descripción	unid. env.	ean
19070875	4 w. / 40 w. Luz cálida	10	8 000071 993173

Blister MAURER

Bombilla led esfera transparente E 27 470 lumen

código		unid. env.	ean
19070813	5 w. / 40 w. luz cálida	10	8 000071 994644

Blister MAURER

Bombilla led esfera transparente E14 470 lumen

código		unid. env.	ean
19070818	5 w. / 40 w. luz cálida	10	8 000071 994637

Blister MAURER

Bombilla led para frigorifico E14 110 lumen

código		unid. env.	ean
19070790	1,5 w. / 12 w. luz cálida	10	8 000071 994644

Blister MAURER

Bombilla led dicroica GU10 420 lumen

código	medida	unid. env.	ean
19070850	6 w. / 35 w. Luz cálida	100	8 000071 955133
19070855	6 w. / 35 w. Luz fria	100	8 000071 955140

Blister MAURER

Bombilla led dicroica PIN 380 lumen

código	descripción	unid. env.	ean
19070840	6 w. / 35 w. Luz cálida	100	8 000071 955126

Blister MAURER

Bombilla led G9 luz cálida

código	medida	unid. env.	ean
19071500	2,5 w. / 25 w. 200 lumen	20	8 000071 989770
19071505	3,5 w. / 32 w. 350 lumen	20	8 000071 989787

Blister MAURER

Lampara lineal led 1055 lumen R7S

código		unid. env.	ean
19071605	9 w	10	8 000071 989800

Blister MAURER

Lampara lineal led 470 lumen R7S

código		unid. env.	ean
19071600	4,5 w	10	8 000071 989794

Blister MAURER

Bombilla led "Globo" E27 380 lumen

código	medida	unid. env.	ean
19070880	8,5 w. / 60 w. Luz cálida	4	8 000071 993180
19070885	8,5 w. / 60 w. Luz fria	4	8 000071 993197

Blister MAURER

Bombilla led "Globo" E27 1055 lumen

código	medida	unid. env.	ean
19071700	11 w. / 75 w. Luz cálida	4	8 000071 993203
19071701	11 w. / 75 w. Luz fria	4	8 000071 993210

Blister MAURER

Bombilla led "Globo" E27 1901 lumen

código	medida	unid. env.	ean
19071702	20 w. / 120 w. Luz cálida	4	8 000071 999274
19071703	20 w. / 120 w. Luz fria	4	8 000071 999281

led LIGTH TECNOLOGY

Blister MAURER

Tubo led t8 6500k

código	medida	unid. env.	ean
19071292	9 w. 855 lumen. 60 cms.	1	8 000071 974837
19071294	18 w. 1710 lumen. 120 cms.	1	8 000071 974844

Blister MAURER

Bombilla led standar E27 806 lumen

código	medida	unid. env.	ean
19070805	9 w. / 60 w. Luz cálida	50	8 000071 955065
19070808	9 w. / 60 w. Luz fría	10	8 000071 993128

Blister MAURER

Bombilla led standar E27 1520 lumen

código	medida	unid. env.	ean
19070860	15 w. / 120 w. Luz cálida	10	8 000071 993234
19070809	15 w. / 120 w. Luz fría	10	8 000071 993142

Blister MAURER

Bombilla led estandar E27 1900 lumen

código	medida	unid. env.	ean
19070807	20w. / 150 w. luz blanca	1	8 000071 971843
19070806	20w. / 150 w. luz cálida	1	8 000071 970037

Blister MAURER

Bombilla led standar E27 640 lumen

código	descripción	unid. env.	ean
19070803	6 w. / 40 w. Luz cálida	50	8 000071 952293

Blister MAURER

Bombilla led esfera E27 300 lumen

código	descripción	unid. env.	ean
19070812	4 w. / 25 w. Luz cálida	100	8 000071 955089

Blister MAURER

Bombilla led esfera E14 300 lumen

código	descripción	unid. env.	ean
19070816	4 w. / 25 w. Luz cálida	100	8 000071 955072

Blister MAURER

Bombilla led reflectante E27 675 lumen

código	descripción	unid. env.	ean
19070828	8 w. / 55 w. Luz cálida	100	8 000071 956932

Blister MAURER

Bombilla led reflectante E14 425 lumen

código	descripción	unid. env.	ean
19070825	5 w. / 30 w. Luz cálida	100	8 000071 956925

Blister MAURER

Bombilla led vela E14 200 lumen

código	descripción	unid. env.	ean
19070820	3 w. / 20 w. Luz cálida	100	8 000071 955119

IP 65

- Fijación en pared.
- Potencia: 1,8 W.
- Medida: 352x110x67(Alt) mm
- Tiempo de carga de bateria: 24 horas.
- Duración de la bateria: 3 horas.
- Luz blanca (6500º K)
- 110 Lumenes

Blister MAURER

Lampara led de emergencia IP65

código	unid. env.	ean
19070895	1	8 000071 993258

Blister MAURER

Bombilla led E27 con sensor crepuscular

código	descripción	unid. env.	ean
19070822	12 w. 1100 lumen.	1	8 000071 977524

Blister MAURER

Bombilla led E27 con sensor movimiento

código	descripción	unid. env.	ean
19070824	12 w. 1100 lumen.	1	8 000071 977531

MAURER

Bombilla ahorro miniespiral E14

código	medida	L. mm.	Ø mm.	unid. env.	ean
19070505	11w. luz cálida	107	48	10	8 000071 924658

MAURER

Bombilla ahorro miniespiral E27

código	medida	L. mm.	Ø mm.	unid. env.	ean
19070525	15w. luz blanca	117	48	10	8 000071 933865
19070500	15w. luz cálida	117	48	10	8 000071 924665

MAURER

Bombilla ahorro 3 Tubos / E27

código	medida	L. mm.	Ø mm.	unid. env.	ean
19070140	15 w. luz blanca	135	48	10	8 000071 906296
19070145	20 w. luz blanca	150	48	10	8 000071 906302
19070154	20 w. luz cálida	150	48	10	8 000071 935548
19070150	25 w. luz blanca	165	48	10	8 000071 906319
19070156	26 w. luz cálida	165	48	10	8 000071 906265

MAURER

Bombilla ahorro vela E14

código	medida	L. mm.	Ø mm.	unid. env.	ean
19070455	11 w. luz blanca	145	42	10	8 719834 818614
19070450	11 w. luz cálida	145	42	10	8 000071 933568

MAURER

Bombilla ahorro standar E27

código	medida	L. mm.	Ø mm.	unid. env.	ean
19070600	11 w. luz cálida	112	55	1	8 000071 929080

MAURER

Bombilla ahorro globo E27

código	medida	L. mm.	Ø mm.	unid. env.	ean
19070427	15 w. luz cálida	110	60	10	8 000071 933605

MAURER

Expositor comprobador para 5 bombillas

código	descripción	unid. env.	ean
19076005	230 v.	1	8 000071 556767

MAURER

Bombilla ahorro globolux E27

código	medida	L. mm.	Ø mm.	unid. env.	ean
19070570	25 w. luz blanca	170	120	10	8 000071 906326
19070199	25 w. luz cálida	170	120	10	8 000071 911078

MAURER PLUS

Portalamparas para bombillas GU-10

código	unid. env.	ean
19110295	500	8 000071 959667

MAURER PLUS

Portalamparas para halógenas BI-PIN

código	unid. env.	ean
19110290	500	8 000071 959674

Bombilla halógena esfera clara E14

código	medida	unid. env.	ean
19070910	28 w.	100	8 000071 933926
19070912	42 w.	100	8 000071 933933

Bombilla halógena esfera clara E27

código	medida	unid. env.	ean
19070914	28 w.	100	8 000071 933940
19070916	42 w.	100	8 000071 933957

Bombilla halógena vela clara E14

código	medida	unid. env.	ean
19070900	28 w.	100	8 000071 933902
19070902	42 w.	100	8 000071 933919

8 000071 933964

Bombilla halógena standar clara E27

código	medida	cantidad
19070920	28 w.	100
19070922	42 w.	100
19070924	72 w.	100
19070926	105 w.	100

MAURER

Bombilla halógena G-9

código	medida		unid. env.	ean
19070350	18 w.	3000k.	100	8 000071 984621
19070351	33 w.	3000k.	100	8 000071 984638
19070352	48 w.	3000k.	100	8 000071 984645

MAURER

Bombilla halógena baja presión GY6.35

código	medida	L. mm.	Ø mm.	unid. env.	ean
19070184	35 w. 3000K	39	11	50	8 000071 911184
19070185	50 w. 3000K	39	11	50	8 000071 911191

MAURER

Bombilla halógena baja presión G4

código	medida	L. mm.	Ø mm.	unid. env.	ean
19070183	20 w. 3000K	29	8	50	8 000071 911177

Bombillas Electrodomésticos

MAURER

Bombilla para campana extractora E14

código	medida	L. mm.	Ø mm.	unid. env.	ean
19070176	40 w.	58	26	100	8 000071 955201

MAURER

Bombilla para horno E14

código	medida	L. mm.	Ø mm.	unid. env.	ean
19070174	15 w.	58	22	50	8 000071 913928

MAURER

Bombilla para frigorífico E14

código	medida	L. mm.	Ø mm.	unid. env.	ean
19070172	15 w.	58	26	50	8 000071 913911

Tubo fluorescente trifósforo recto Ø 26 mm.

código	descripción		unid. env.	ean
19070100	18 w.	60 cms.	25	8 000071 936491
19070105	36 w.	120 cms.	25	8 000071 936507
19070110	58 w.	150 cms.	25	8 000071 936514

Tubo fluorescente trifósforo circular

código	medida		unid. env.	ean
19070126	22 w.	216 mm.	1	8 000071 936408
19070128	32 w.	311 mm.	1	8 000071 936415

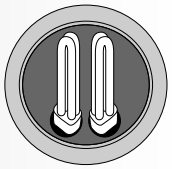

Especial **Downlight**

Tubo fluorescente recto

código	medida	unid. env.	ean
19070129	G24 2 PIN 26 w.	1	8 000071 959650

Tubo fluorescente T5

código	medida	unid. env.	ean
19070700	8 w. / 303 mm.	1	8 000071 937344
19070705	13 w. / 530 mm.	1	8 000071 937351

Visita nuestra web
www.aftgrupo.com

AFT
A FORGED TOOL

Lampara fluorescente T5

código	descripción	unid. env.	ean
19080105	13 w.	1	8 000071 937290
19091000	Cable conexion 180 mm.	1	8 000071 937375

MAURER

Cebador

código	medida	unid. env.	ean
19110130	4 w. 65 w.	1	8 435231 927130

Adaptador bombillas E27 a GU-10

código	unid. env.	ean
19110300	200	8 000071 959681

Adaptador bombillas E14 a GU-10

código	unid. env.	ean
19110305	200	8 000071 959698

Blister MAURER

Portálamparas obra

código	medida	unid. env.	ean
19110100	4A E-27 blanco	50	8 000071 932004
19110105	4A E-27 negro	1	8 000071 932011

Blister MAURER

Portalámparas con rosca y arandela

código	medida	unid. env.	ean
19110110	4A E-27 blanco	1	8 000071 932028
19110115	4A E-27 negro	50	8 000071 932035

Blister MAURER

Portalámparas con rosca y arandela

código	medida	unid. env.	ean
19110120	4A E-14 blanco	1	8 000071 932042
19110125	4A E-14 negro	1	8 435231 927123

Blister MAURER

Luz nocturna 3 funciones con sensor

código	unid. env.	ean
19110057	40	8 000071 970006

Blister MAURER

Programador digital (8 programas)

código	descripción	unid. env.	ean
19110065	16A 250 v.	1	8 000071 931960

Blister MAURER

Programador analógico

código	descripción	unid. env.	ean
19110060	16A 250 v.	1	8 000071 931953

Caja MAURER

Detector de presencia crepuscular

código	unid. env.	ean
19110260	1	8 000071 931120

Blister MAURER

Alarma inalambrica puertas y ventanas

código	unid. env.	ean
19110265	1	8 000071 931137

Blister MAURER

Avisador acustico de paso inalambrico

código		unid. env.	ean
19110285	7 metros maximo.	1	8 000071 954297

Blister MAURER

Timbre inalámbrico

código		unid. env.	ean
19110250	1 melodía	1	8 000071 931144

Blister MAURER

Timbre ding dong

código		unid. env.	ean
19110245	230 v.	1	8 000071 932356

Blister MAURER

Luz guía fotoeléctrica

código	unid. env.	ean
19110055	1	8 435231 926980

Blister

Camara vigilancia wifi exterior dia/noche

código		unid. env.	ean
19101005	Negra	4	8 000071 995597

- Compatible con iPhone, iPad, smartphones con Android
- Resolución de vídeo 720P
- Soporte de voz
- Visión diurna y nocturna 20m
- Función de detección de movimiento
- Función de Snapshot y de vídeo con la capacidad de tomar fotos y hacer videos de forma remota
- Soporta tarjeta micro SD (32GB máx.)
- Posibilidad de grabación
- Control remoto a través de una aplicación dedicada para Smartphone o iOS / tablet Android
- completo con montaje giratorio para montaje en pared
- Color negro
- No es necesario PC o servidores para su uso

Blister

Camara vigilancia wifi dia/noche

código		unid. env.	ean
19101000	Blanca	6	8 000071 995580

- Compatible con iPhone, iPad, smartphones con Android
- Resolución de vídeo 720P
- Soporte de voz
- Función de detección de movimiento
- Función de Snapshot y de vídeo con la capacidad de tomar fotos y hacer videos de forma remota
- Soporta tarjeta micro SD (32GB máx.)
- Posibilidad de grabación
- Control remoto a través de la App creada para Smartphone o Tablet iOS / Android
- Visión diurna y nocturna
- Color blanco
- No es necesario PC o servidores para su uso

Blister MAURER

Interruptor de paso

código	medida	unid. env.	ean
19110135	2A blanco	1	8 000071 932073
19110140	2A negro	1	8 000071 932080

Blister MAURER PLUS

Adaptador viaje reino unido

código		unid. env.	ean
19110020	10/16A 250 v.	1	8 000071 931908

Blister MAURER

Kit universal adaptador viaje

código		unid. env.	ean
19110050		1	8 000071 931151

Blister MAURER

Kit universal adaptador viaje con USB

código		unid. env.	ean
19110052		1	8 000071 965361

Blister MAURER PLUS

Adaptador viaje toma inglesa schuko

código		unid. env.	ean
19110070		1	8 435231 927017

MAURER PLUS

Clavija TT Goma industrial

código	descripción	unid. env.	ean
19110080	4,8 mm. negro	1	8 000071 931984

MAURER PLUS

Base aerea TT Goma industrial

código	descripción	unid. env.	ean
19110085	4/4,8 mm. negro	1	8 000071 931991

Blister MAURER PLUS

Base schuko

código	descripción	unid. env.	ean
19020120	2P + T 16A blanco	1	8 423220 045279

Blister MAURER PLUS

Clavija salida lateral

código	descripción	unid. env.	ean
19110005	16A 250 v. blanca	1	8 000071 931878

Blister MAURER PLUS

Clavija schuko

código	descripción	unid. env.	ean
19020130	2P + T 16A blanco	1	8 000071 909860

Blister MAURER PLUS

Adaptador triple schuko

código	descripción	unid. env.	ean
19110045	16A 250 v.	1	8 000071 931946

Blister MAURER PLUS

Adaptador triple schuko con interruptor

código	descripción	unid. env.	ean
19110047	16A 250 v.	1	8 435450 422140

Blister MAURER PLUS

Adaptador doble schuko

código	descripción	unid. env.	ean
19110040	16A 250 v.	1	8 000071 931939

Blister MAURER PLUS

Adaptador 3 tomas schuko

código	descripción	unid. env.	ean
19110035	16A 250 v.	1	8 000071 931922

Descargate la app
AFT A FORGED TOOL
Solicita tus claves
iOS App Store
ANDROID Google Play

Blister MAURER

Conector TV macho acodado

código	descripción	unid. env.	ean
19020170	9,5 mm.	1	8 000071 910071

Blister MAURER

Conector TV macho recto

código	descripción	unid. env.	ean
19020160	9,5 mm.	1	8 000071 910057

Blister MAURER

Distribuidor TV blindado metal

código	descripción	unid. env.	ean
19110190	1 H + 2 M	1	8 000071 932240

Blister MAURER

Conector TV hembra acodado

código	descripción	unid. env.	ean
19110180	9,5 mm.	1	8 000071 932226

Blister MAURER

Conector TV hembra recto

código	descripción	unid. env.	ean
19020165	9,5 mm.	1	8 000071 910064

Blister MAURER

Distribuidor TV blindado metal

código	descripción	unid. env.	ean
19110195	1 M + 2H	1	8 435231 927321

Blister MAURER

Prolongación TV-video con adaptador

código	medida	unid. env.	ean
19020110	2 mts. - 9,5 mm.	1	8 000071 910040
19110200	5 mts. - 9,5 mm.	1	8 435231 927338

Blister MAURER

Prolongación TV-video con adaptador 3 mts.

código	medida	unid. env.	ean
19020112	9,5 mm. Negro	1	8 000071 944083
19020114	9,5 mm. Blanco	1	8 000071 944090

Blister MAURER

Conector TV-video m/m

código	descripción	unid. env.	ean
19010232	2 mts. + adaptador	100	8 015450 310007

Blister MAURER

Conector tv empalme cable coaxial

código	descripción	unid. env.	ean
19110185	9,5 mm.	1	8 000071 932233

Blister MAURER

Cable de antena coaxial

código	descripción	unid. env.	ean
19110205	3C2V rollo 10 mts.	1	8 435231 927345

Caja MAURER

Cable de antena tv

código	descripción	unid. env.	ean
19020260	6,2/4,6 mm. rollo 100 mts.	5	8 016219 212709

Blister MAURER

Cable teléfono

código	descripción	unid. env.	ean
19020140	3 mts. 2 clavijas 6/4	1	8 000071 910019
19110235	5 mts. 2 clavijas 6/4	1	8 435231 927406
19110240	8 mts. 2 clavijas 6/4	1	8 435231 927413

Blister MAURER

Distribuidor teléfono

código	descripción	unid. env.	ean
19110220	2 salidas	1	8 435231 927376

Blister MAURER

Empalme modular teléfono

código	descripción	unid. env.	ean
19110230		1	8 435231 927390

Blister MAURER

Adaptador teléfono

código	descripción	unid. env.	ean
19110225	triple hembra	1	8 435231 927383

Blister MAURER

Conexión HDMI macho 19 pins v.1.4

código	descripción	unid. env.	ean
19021015	2 mts.	1	8 000071 948104

Blister MAURER

Euroconector RCA/mini Din 4 pins

código	unid. env.	ean
19021010	1	8 000071 948111

Blister MAURER

Mando universal

código	descripción	unid. env.	ean
19100001	8 Aparatos	1	8 000071 970075

Adaptadores, Batería y cables de conexión

Blister

Adaptador enchufe a USB

código	unid. env.	ean
19110310	48	8 000071 965347

- 2 puertos USB.
- Potencia de carga 2.1 A y 1 A.

Blister

Adaptador mechero a USB

código	unid. env.	ean
19110315	48	8 000071 965354

- 2 puertos USB.
- Potencia de carga 2.1 A y 1 A.

Blister MAURER

Bateria externa multiuso móvil, tablet

código		unid. env.	ean
19021200	90 x 44 x 23 mm.	72	8 000071 971294

- Capacidad: 2500 mAh.
- Potencia de entrada y salida: 5V/1A.
- Certificado: CE/RoHS/FCC.
- Cable con 3 conectores: (Iphone 5/5s/5C/4/4s, Ipad, Ipad mini, Samsung galaxy, Blackberry...)

Blister MAURER

Cable conexión red RJ45-UTP Cat.6 8 pin

código	medida	unid. env.	ean
19021001	1,8 mts.	1	8 000071 948128
19021005	2,5 mts.	1	8 000071 948135

Blister MAURER

Conexión USB 2.0

código	medida	unid. env.	ean
19021020	Tipo "A" Macho a "B" Macho	1	8 000071 948142
19021025	Tipo "A" Macho a mini USB	1	8 000071 948159

Blister MAURER

Organizador cables + clip

código	medida	unid. env.	ean
19110145	15 mm. 2,5 mts.	1	8 435231 927161
19110155	25 mm. 2,5 mts.	1	8 435231 927185

Blister ORYX hogar

Interruptor superficie doble

código	contenido	unid. env.	ean
19090010	1 pieza	1	8 435231 922906

Blister ORYX hogar

Interruptor superficie simple

código	contenido	unid. env.	ean
19090001	1 pieza	1	8 435231 922890

Blister ORYX hogar

Conmutador superficie simple

código	contenido	unid. env.	ean
19090005	1 pieza	1	8 435231 922913

Blister ORYX hogar

Pulsador timbre superficie

código	contenido	unid. env.	ean
19090020	1 pieza	1	8 435231 922937

Blister ORYX hogar

Pulsador luz superficie

código	contenido	unid. env.	ean
19090025	1 pieza	1	8 435231 922944

Blister ORYX hogar

Conmutador superficie doble

código	contenido	unid. env.	ean
19090015	1 pieza	1	8 435231 922920

Blister ORYX hogar

Base superficie sin T.T.

código	contenido	unid. env.	ean
19090040	1 pieza	1	8 435231 922951

Blister ORYX hogar

Base superficie con T.T.

código	contenido	unid. env.	ean
19090045	1 pieza	1	8 435231 922968

Blister ORYX hogar

Toma teléfono superficie

código	contenido	unid. env.	ean
19090050	1 pieza	1	8 435231 922975

Blister ORYX hogar

Protector enchufe 16A

código	contenido	unid. env.	ean
19110015	blister de 10 piezas	1	8 000071 931892

Blister ORYX hogar

Toma TV superficie

código	contenido	unid. env.	ean
19090055	1 pieza	1	8 435231 922982

Blister ORYX hogar

Base empotrar

código	contenido	unid. env.	ean
19090070	1 pieza	1	8 435231 922999

Blister ORYX hogar

Base con tapa gris

código	contenido	unid. env.	ean
19090095	1 pieza	1	8 435231 923033

Blister ORYX hogar

Interruptor/conmutador con tapa gris

código	medida	unid. env.	ean
19090080	Simple (1 pieza)	1	8 435231 923002
19090090	Doble (1 pieza)	1	8 435231 923026

Blister ORYX hogar

Pulsador tapa gris con luz

código	contenido	unid. env.	ean
19090085	1 pieza	1	8 435231 923019

Blister ORYX hogar

Interruptor / conmutador simple empotrar

código	contenido	unid. env.	ean
19090120	mecanismo	1	8 435231 923040

Blister ORYX hogar

Interruptor / conmutador doble empotrar

código	contenido	unid. env.	ean
19090125	mecanismo	1	8 435231 923057

Blister ORYX hogar

Pulsador timbre empotrar

código	contenido	unid. env.	ean
19090130	mecanismo	1	8 435231 923064

Blister ORYX hogar

Base con toma de tierra empotrar

código	contenido	unid. env.	ean
19090140	mecanismo	1	8 435231 923071

Blister ORYX hogar

Base sin toma de tierra empotrar

código	contenido	unid. env.	ean
19090145	mecanismo	1	8 435231 923088

Blister ORYX hogar

Toma TV-R-SAT empotrar

código	contenido	unid. env.	ean
19090165	mecanismo	1	8 435231 923149

Blister ORYX hogar

Regulador tensión 50/500 w./VA empotrar

código	contenido	unid. env.	ean
19090168	mecanismo	1	8 435231 923309

Blister ORYX hogar

Marco embellecedor

código	descripción	unid. env.	ean
19090170	1 Elemento	1	8 435231 923118
19090175	2 Elementos	1	8 435231 923125
19090180	3 Elementos	1	8 435231 923132

MAURER PLUS

Caja estanca superficie con clip

código	descripción	unid. env.	ean
19110160	80 x 80 x 40 mm.	1	8 000071 932189

MAURER PLUS

Caja estanca superficie con tornillos

código	descripción	unid. env.	ean
19110165	100 x 100 x 50 mm.	1	8 000071 932196
19110170	150 x 110 x 70 mm.	1	8 435231 927277
19110175	190 x 140 x 70 mm.	1	8 000071 932219

MAURER PLUS

Guía pasahilos doméstica nylon

código	medida	unid. env.	ean
19010310	15 mts./4 mm.	1	8 000071 954457
19010315	30 mts./4 mm.	20	8 000071 954471

MAURER PLUS

Caja empotrar registro con tapa ganchos metálicos

código	descripción	unid. env.	ean
19030715	Ø 80 x 40 mm.	1	8 423220 005143

MAURER PLUS

Caja empotrar tabique hueco

código	descripción	unid. env.	ean
19030720	Ø 68 x 46 mm.	1	8 423220 007215

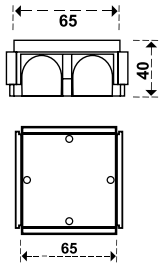

MAURER PLUS

Caja empotrar 1 elemento enlazable

código	descripción	unid. env.	ean
19030700	65 x 65 x 40 mm.	1	8 423220 005365

MAURER PLUS

Caja empotrar registro con tapa ganchos metálicos

código	medida	unid. env.	ean
19030705	100 x 100 x 45 mm.	1	8 423220 005624
19030710	160 x 100 x 45 mm.	1	8 423220 005631

8 435231 959940

Canaleta adhesiva con tapa

código	descripción	unid. env.
19030900	7 x 12 mm. (2 mts.)	60
19030905	10 x 16 mm. (2 mts.)	35
19030907	10 x 20 mm. (2 mts.)	28
19030910	16 x 16 mm. (2 mts.)	20

MAURER PLUS

8 000071 954358

Regleta 12 fichas empalme (Pack 10 regletas)

código	descripción	unid. env.
19030026	2A 2,5 mm.	1
19030001	3A 4 mm.	1
19030005	6A 6 mm.	1
19030010	10A 10 mm.	1
19030015	15A 12 mm.	1
19030020	30A 16 mm.	1
19030025	60A 25 mm.	1

Caja

MAURER PLUS

8 423220 006126

Fusible cristal caja 100 piezas

código	descripción	unid. env.
19030750	Ø 5 x 20 mm. / 2A	1
19030752	Ø 5 x 20 mm. / 4A	1
19030754	Ø 5 x 20 mm. / 6A	1
19030756	Ø 5 x 20 mm. / 10A	1
19030758	Ø 5 x 20 mm. / 15A	1

Blister

8 435231 939416

Grapilla cable redonda

código	descripción	unid. env.
13020500	4 mm.	1
13020502	5 mm.	1
13020505	6 mm.	1
13020510	7 mm.	1
13020515	8 mm.	1
13020520	9 mm.	1

Blister

8 435231 939676

Grapilla cable plana

código	descripción	unid. env.
13020590	4 mm.	1
13020600	6 mm.	1
13020605	7 mm.	1
13020610	8 mm.	1

WOLFPACK

Adaptador industrial schuko cetac simple

código		unid. env.	ean
19010554	2p con tapa	12	8 000071 946612

WOLFPACK

Clavija industrial monofasica

código	descripción	unid. env.	ean
19010510	16A./220 v.	10	8 015450 701003

WOLFPACK

Base aerea industrial monofasica

código	descripción	unid. env.	ean
19010520	16A./220 v.	10	8 015450 711002

WOLFPACK

Base aerea industrial trifasica

código	descripción	unid. env.	ean
19010525	16A./380 v.	10	8 015450 711040

WOLFPACK

Clavija industrial trifasica

código	descripción	unid. env.	ean
19010515	16A./380 v.	10	8 000071 946469

WOLFPACK

Adaptador industrial cetac - schuko

código	descripción	unid. env.	ean
19010550	Simple 2P. + TT. con tapa	12	8 015450 731024

WOLFPACK

Adaptador industrial cetac - schuko

código	descripción	unid. env.	ean
19010555	Doble 2P. + TT. con tapa	6	8 000071 946629

WOLFPACK

Cartel peligro electrico

código	descripción	unid. env.	ean
15050515	30 x 21 cms	1	8 435231 916424

MAURER

Foco halógeno y lámpara

código	descripción	unid. env.	ean
19070200	400 w.	1	8 000071 532716

MAURER

Foco halógeno y lámpara

código	descripción	unid. env.	ean
19070220	1.000 w.	1	8 000071 941068

MAURER

Foco halógeno con asa y lámpara

código	descripción	unid. env.	ean
19070205	400 w.	1	8 000071 941136

- Rejilla de protección.

MAURER

Foco halógeno ovalado y lámpara

código	descripción	unid. env.	ean
19070230	120 w.	1	8 000071 941037

- Con soporte

MAURER

Foco halógeno ovalado con sensor y lámpara

código	descripción	unid. env.	ean
19070240	230 w.	1	8 000071 881838

- Con soporte

MAURER

Cristal recambio foco halogeno

código	medida	unid. env.	ean
19070260	18 x 14/ 400 w.	1	1 000190 702608

MAURER

Lámpara portátil Led

código	unid. env.	ean
19071655	1	8 000071 994309

MAURER

Lámpara halógena para focos

código	medida	unid. env.	ean
19070257	73 mm. 120 w.	1	8 000071 932509

MAURER

Lámpara portátil fluorescente

código	medida	unid. env.	ean
19020070	Con cable de 5 mts.	1	8 000071 801560

MAURER

Lámpara halógena para focos

código	medida	unid. env.	ean
19070250	118 mm. 230 w.	1	8 000071 932516

MAURER

Lámpara halógena para focos

código	medida	unid. env.	ean
19070255	118 mm. 400 w.	1	8 000071 932523

MAURER

Lampara portatil profesional

código	medida	unid. env.	ean
19020050	Con cable de 5 mts.	20	8 000071 928199
19020055	Con cable de 10 mts.	20	8 000071 910088

MAURER

Lámpara halógena para focos

código	medida	unid. env.	ean
19070256	190 mm. 1.000 w.	1	8 000071 911139

MAURER

Tripode para foco individual

código	descripción	unid. env.	ean
19070265	Altura: 64 / 165 cms.	1	8 000071 977616

- Soporte para 1 proyector.

IP 65 MAURER

Foco led IP65 4000k

código	descripción	unid. env.	ean
19079000	10 w. 720 lumen.	20	8 000071 967846

IP 65 MAURER

Foco led IP65 4000k

código	descripción	unid. env.	ean
19079005	20 w. 1440 lumen.	8	8 000071 950282

led LIGTH TECNOLOGY

IP 65 MAURER

Foco led IP65 4000k

código	descripción	unid. env.	ean
19079010	30 w. 2550 lumen.	12	8 000071 977562

IP 65 MAURER

Foco led IP65 4000k

código	descripción	unid. env.	ean
19079015	50 w. 4650 lumen.	8	8 000071 977579

IP 65 MAURER

Foco led IP65 4000k

código	descripción	unid. env.	ean
19079020	100 w. 8500 lumen.	6	8 000071 977586

IP 65 MAURER

Foco led con sensor IP65 4000k

código	descripción	unid. env.	ean
19079050	10 w. 750 lumen.	20	8 000071 965408

IP 65 MAURER

Foco blanco led IP65 4000k

código	descripción	unid. env.	ean
19079100	10 w. 900 lumen.	40	8 000071 993777

IP 65 MAURER

Foco blanco led IP65 4000k

código	descripción	unid. env.	ean
19079105	20 w. 1800 lumen.	20	8 000071 993784

IP 65 MAURER

Foco led IP65 4000k

código	descripción	unid. env.	ean
19079110	200 w. 16000 lumen.	2	8 000071 993753

IP 65 MAURER

Foco led IP65 4000k

código	descripción	unid. env.	ean
19079115	300 w. 24000 lumen.	2	8 000071 993760

IP 65 MAURER

Foco led con asa IP65 4000k

código	descripción	unid. env.	ean
19079070	20 w. 1440 lumen.	6	8 000071 965415

IP 65 MAURER

Foco led con asa IP65 4000k

código	descripción	unid. env.	ean
19079075	50 w. 3600 lumen.	2	8 000071 977593

WOLFPACK LINEA PROFESIONAL

Extensible industrial

código	medida	unid. env.	ean
19020015	25 mts. 3 x 1,5 mm.	2	8 425753 002989
19020017	50 mts. 3 x 1,5 mm.	2	8 425753 002996

- Con rearme.

WOLFPACK LINEA PROFESIONAL

Extensible doméstico

código	medida	unid. env.	ean
19020002	5 mts.	1	8 435450 403033
19020005	10 mts.	10	8 000071 928700

- Con rearme.

Blister WOLFPACK

Prolongación manguera

código	descripción	unid. env.	ean
19010220	2 mts.	60	8 422398 778101
19010225	3 mts.	50	8 425753 003252
19010218	5 mts.	30	8 000071 928694

Prolongador jardín

código	medida	unid. env.	ean
19020190	25 mts.	1	8 000071 910187

WOLFPACK LINEA PROFESIONAL

Base seguridad con cable de 1,5mts.

código	medida	unid. env.	ean
19010470	3 Tomas TT	60	8 425753 003009
19010472	4 Tomas TT	40	1 000190 104723

WOLFPACK

1 000190 104921

Base seguridad con interruptor y cable 1,5 mts.

código	descripción	unid. env.
19010492	3 Tomas TT	60
19010485	4 Tomas TT	40
19010490	5 Tomas TT	30
19010495	6 Tomas TT	30

Base con interruptores 6 tomas

código	medida	unid. env.	ean
19010500	cable 3 mts.	1	8 435450 421877

WOLFPACK LINEA PROFESIONAL

Cinta aislante 10 mts. x 19 mm.

código	medida	unid. env.	ean
14060015	Blanca	10	8 435231 900096
14060001	Negra	10	8 435231 900072

WOLFPACK LINEA PROFESIONAL

Cinta aislante 20 mts. x 19 mm.

código	medida	unid. env.	ean
14060070	Azul	10	8 435231 900201
14060050	Blanca	10	8 435231 900164
14060060	Gris	10	8 435231 900188
14060002	Negra	10	8 435231 900089
14060065	Roja	10	8 435231 900195
14060055	Verde	10	8 435231 900171
14060075	Amarilla/verde	10	8 435231 953801

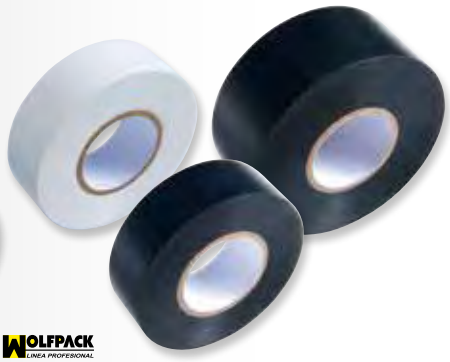

WOLFPACK LINEA PROFESIONAL

Cinta aislante tamaño xl

código	color / medida	unid. env.	ean
14060080	Blanca 30mx25mm.	10	8 435231 953818
14060085	Negra 30mx25mm.	10	8 435231 953825
14060100	Negra 40mx38mm.	10	8 435231 953832

MANGOS ENGOMADOS AISLAMIENTO 1000 V.
Máximo agarre y transmisión de fuerza

DISEÑO ERGONÓMICO
Máxima comodidad de uso

CABEZAS RECTIFICADAS ACABADO EN NEGRO

CABEZAS EN ACERO CROMO VANADIO MÁXIMOS NIVELES DE DUREZA Y TOLERANCIA

Blister MAURER PLUS

Destornillador seguridad boca phillips

código	medida	a (mm.)	L (mm.)	unid. env.	ean
02324991	0 /	75 mm.		10	8 000071 889766
02324992	1 /	80 mm.		10	8 000071 889773
02324993	2 /	100 mm.		10	8 000071 889780

1000 V

Blister MAURER PLUS 8 000071 889728

Destornillador seguridad boca vaciada

código	descripción	unid. env.
02324985	0,4 x 2,5 x 75	10
02324986	0,6 x 4,0 x 100	10
02324987	1,0 x 5,5 x 125	10
02324988	1,2 x 6,5 x 150	5

Blister MAURER

Tester voltaje lápiz 8 en 1

código	descripción	unid. env.	ean
19110255	6 - 380 v.	1	8 000071 932363

Blister MAURER

Destornillador buscapolos multifunción

código	descripción	unid. env.	ean
02221325	200/250v. - 140 mm.	36	8 000071 871396

Blister MAURER

Destornillador buscapolos

código	descripción	unid. env.	ean
02221330	110/500v. - 140 mm.	12	8 000071 868181

Blister MAURER

Destornillador buscapolos super

código	descripción	unid. env.	ean
02221335	200/250v. - 150 mm.	12	8 000071 878487

No Aislados

Blister MAURER PLUS

Tijera electricista recta

código	descripción	unid. env.	ean
02140001	140 mm.	60	8 000071 893817

No Aislados

Blister MAURER PLUS

Tijera electricista curva

código	descripción	unid. env.	ean
02140010	140 mm.	60	8 000071 893824

No Aislados

Blister MAURER PLUS

Tijera electricista gummy recta

código	descripción	unid. env.	ean
02140020	140 mm.	1	8 000071 945257

- Mango bimaterial.

WOLFPACK LINEA PROFESIONAL

Navaja tipo electricista

código	medida	unid. env.	ean
02160437	196 mm./abierta 109 mm./cerrada	24	8 435231 930130

- Hoja de acero pulido.
- No tensión

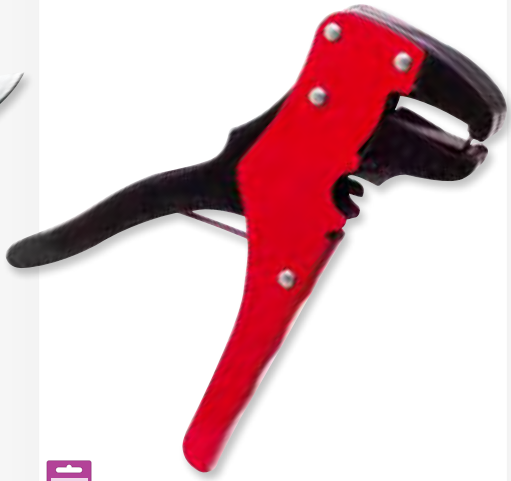

Blister MAURER

Pinza pelacables

código	descripción	unid. env.	ean
20110200	0,2 - 0,6 mm.	60	8 000071 808927

Blister MAURER

Detector de metales

código	unid. env.	ean
02324400	1	8 000071 977630

- Testigo incluido.
- Ideal para la búsqueda de objeto metálicos ocultos detrás de paredes o paneles, tales como tubos hidráulicos, cables, barras, clavos, tornillos, etc.
- Funciones adicionales de control de: Carga de batería. Fusibles y demás componentes electrónicos. Cables eléctricos rotos. Voltaje y corriente eléctrica.
- Localiza: Dispersiones de microondas y puntos de rotura de cables.

Blister MAURER

Polímetro digital bolsillo profesional

código	unid. env.	ean
19060490	100	8 000071 872904

- 5 Funciones fundamentales.
- 13 Formas de medición, en corriente continua o alterna, en su display LCD.
- Tensión máxima: 500 v.
- Precisión en la medición de tensión de ± 0,8 %.
- Alimentación con batería de 9 v. (incluida).

Blister MAURER

Polímetro digital multifunción profesional

código	unid. env.	ean
19060495	36	8 000071 872911

- 10 Funciones fundamentales.
- 34 Formas de medición, en corriente continua o alterna, en su display LCD.
- Tensión máxima: 1.000 v. en corriente continua.
  500 v. en corriente alterna.
- Precisión en la medición de tensión de ± 0,5 % en corriente continua hasta 200 v.
- Alimentación con batería de 9 v. (incluida).
- Sistema de medición de temperatura.

Blister MAURER

Polímetro digital profesional

código	unid. env.	ean
19060500	60	8 000071 864770

- 5 Funciones fundamentales.
- 19 Formas de medición, en corriente continua o alterna, en su display LCD.
- Tensión máxima: 500 v.
- Precisión en la medición de tensión de ± 0,5 %.
- Alimentación con batería de 9 v. (incluida).